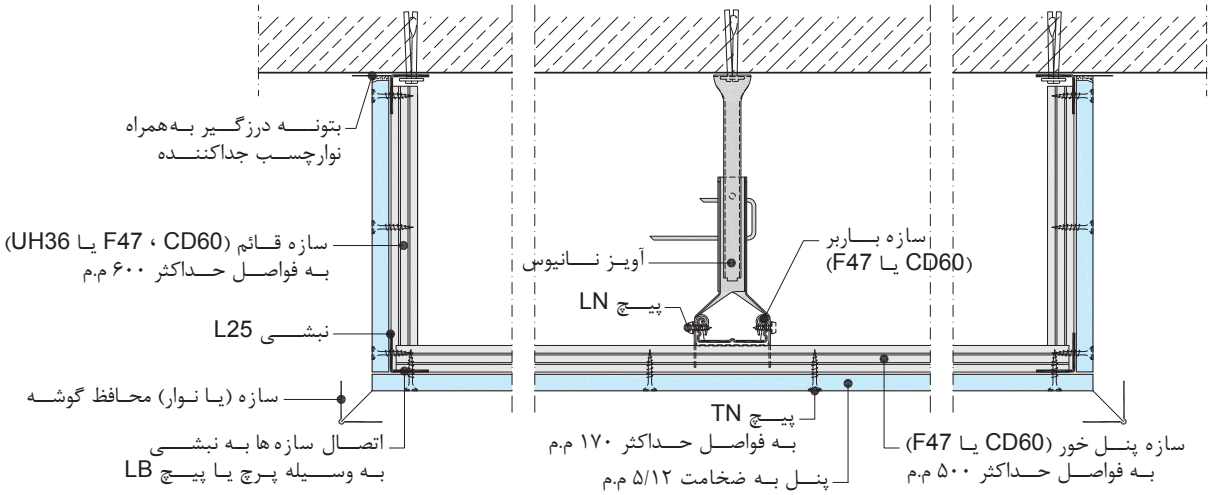

D-112-D05

سـقف تزئیـــــنی- بـــاکس وسـط